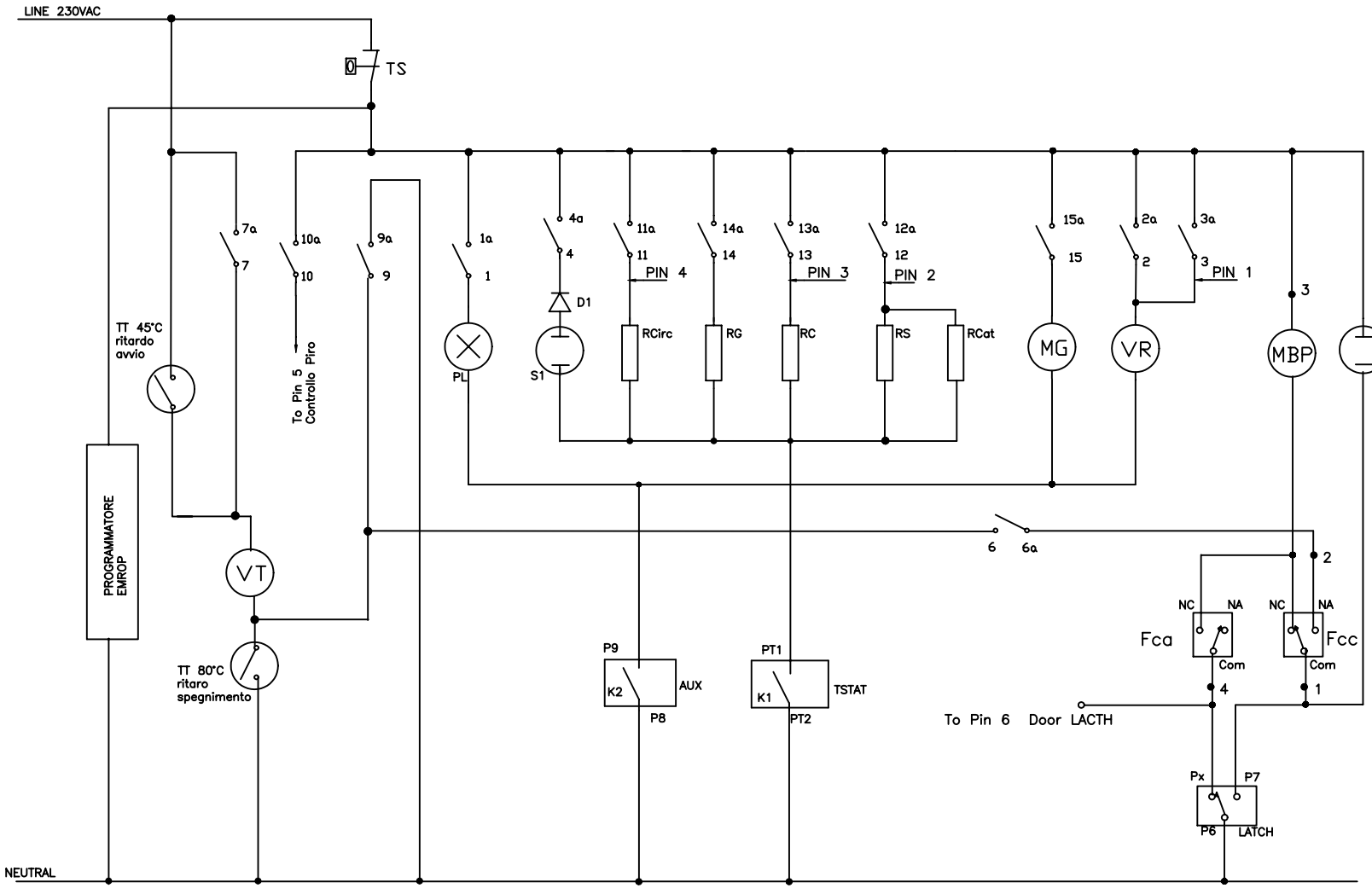

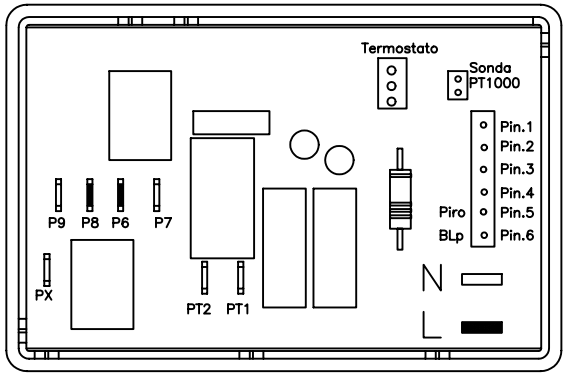

Stato µswitch e rele con Blocco porta APERTO

LEGENDA	
D1	DIODO tipo: 1N4007
TF	TERMOSTATO FORNO
TT	TERMOSTATO DI SICUREZZA
PL	PORTA LAMPADA
S2	SPIA ON–OFF
S1	SPIA TERMOSTATO GIALLA
RCirc	RESISTENZA CIRCOLARE
RS	RESISTENZA SUOLA
RC	RESISTENZA CIELO
RG	RESISTENZA GRILL
RCat	RESISTENZA CATALIZZATORE
VR	MOTORE VENTOLA RADIALE
VT	MOTORE TANGENZIALE

X	
	⟷
	⟶

	C	1	2	3	4	5	6	7	8	9	10	11	12	13	14	15	16
	0																
	1	X			X				X	X							X
+G	2	X			X	X			X	X				X	X	X	X
	3	X			X	X			X	X			X				X
	4	X			X	X			X	X			X	X			X
	5	X	X		X	X			X	X			X	X			X
	6	X	X		X	X			X	X		X					X
	7	X	X		X				X	X							X
	8	X	X		X	X			X	X				X	X		X
+	9			X	X		X	X			X		X		X		X
	a	1	2	3		5	6	7	8	9	10				14	15	16
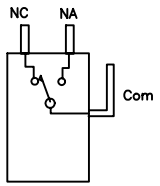
Pin 4	Pin 3	Pin 2	Pin 1	ID
	X			4
		X		2
	X	X		6
	X	X	X	7
X			X	9
			X	1
	X		X	5
				83